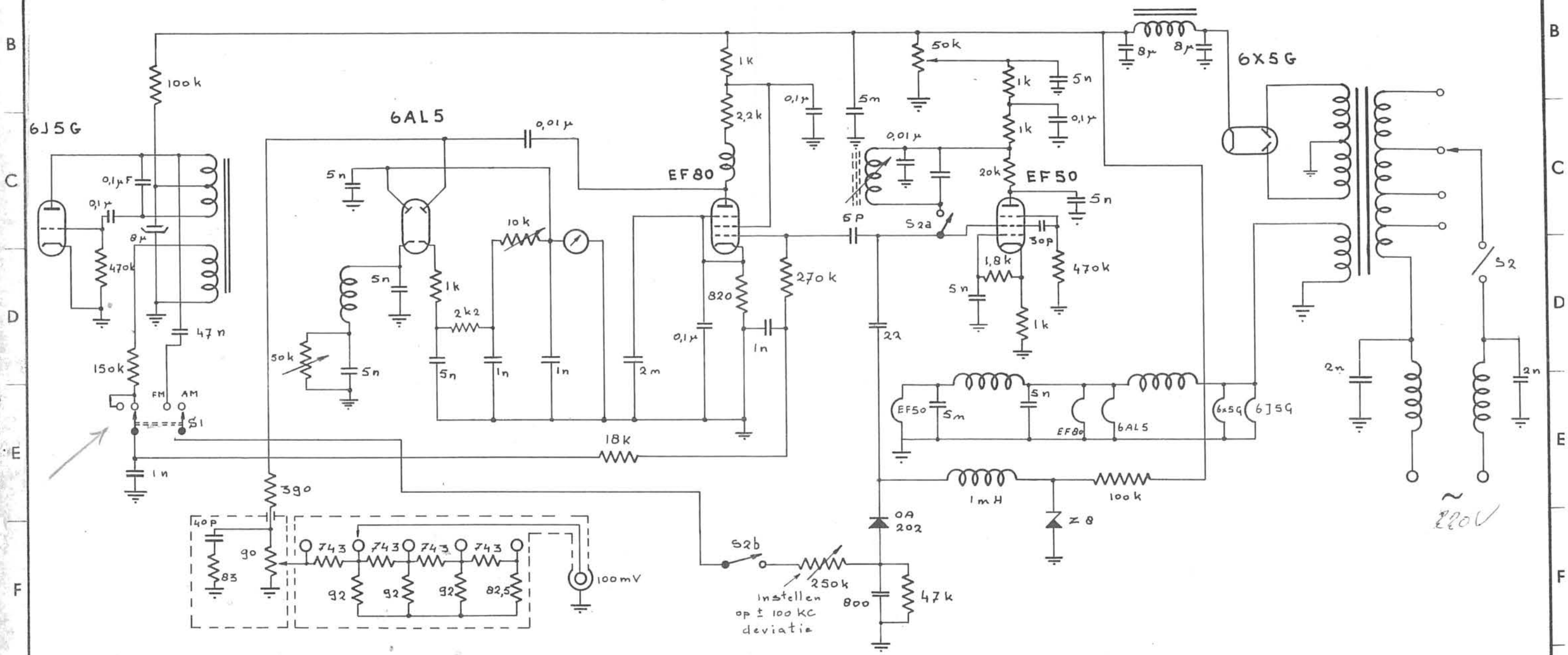

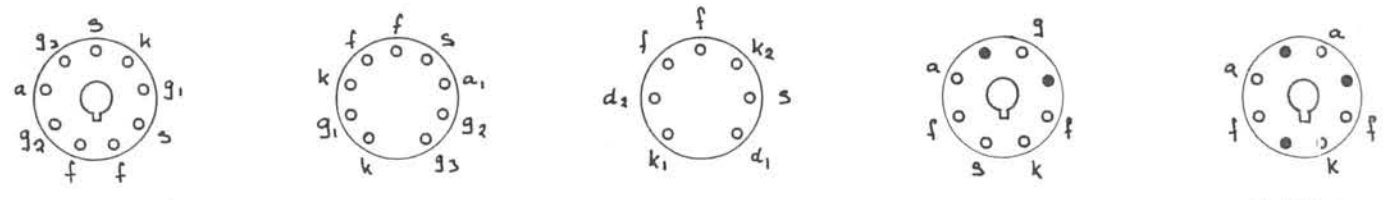

Meetzender	MATERIAAL		
	NABEWERKING		
APP. Type 362			
25 = ± 0,5 25,0 = ± 0,05 MATEN IN mm.	SCHAAL:	CODE Nr. 3602	
25,0 = ± 0,2 25,00 = ± 0,02 Ruwheidstekens. volgens C 39			
25,0 = ± 0,1 25,00 = ± 0,005 EUROPESE PROJECTIE			
VAN DER HEEM N.V. - DEN HAAG - HOLLAND		GET. v.d. Bilt	DAT. 1-2-'60

WIJZIGINGEN

C 15.7

Auteursrecht volgens de wet voorbehouden.

APP. TYPE N°